特深專利單段、自吸式高速泵浦系列

特點: 特性：單段葉輪設計，水量較二段式大，揚程較二段式低。 。

適用範圍: 高樓、公寓、住宅、工廠、地下室、學校、工事給水、地下水、山坡地送水、農業灌溉等等。

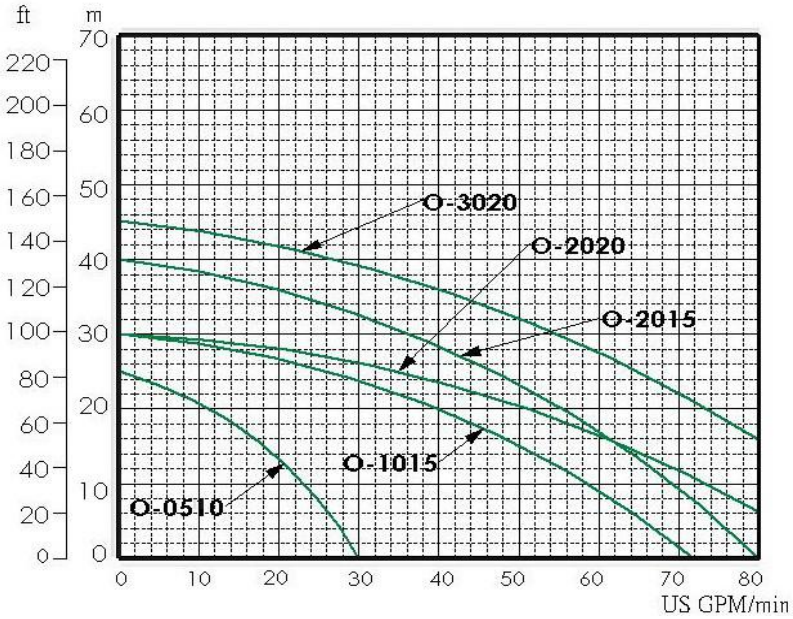

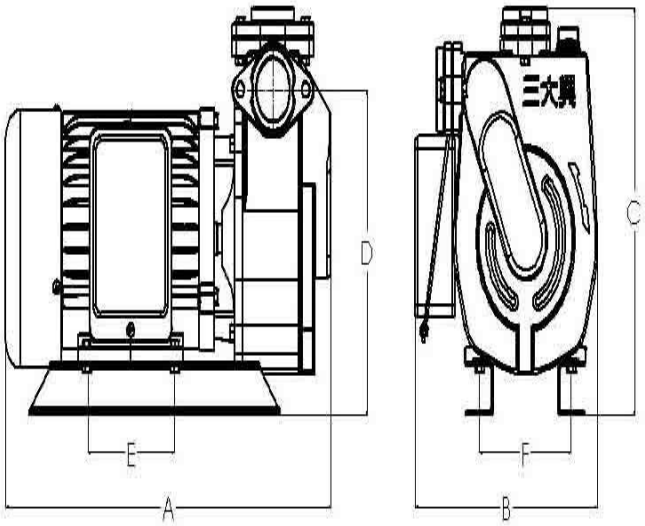

型 號	相數	額定電壓	額定輸出	出入口徑	極數	最高揚程	最大水量	重量	尺 寸 SIZE					
TYPE	PH	VOLT	H P	Inch	P	M	USG/min	KG	A	B	C	D	E	F
OPS0510 OPT0510	1 3	110/220 220/380	1/2	1″	2P	25	30	17.5 16	34 33	21	23	18.5	11.5 10.5	10
OPS1015 OPT1015	1 3	110/220 220/380	1	11/2″	2P	30	72	28.5	40	26.5	27.5	22	12.5	13.5
OPS2015 OPT2015	1 3	220 220/380	2	11/2″	2P	40	80	37.5 36	44.5 42	26.5	31.5	25.5	12.5	13.5
OPS2020 OPT2020	1 3	220 220/380	2	2″	2P	30	90	40.5 39	43 43	26.5	32.5	25.5	12.5	13.5
OPS3020 OPT3020	1 3	220 220/380	3	2″	2P	45	100	51.5 50	44 46	30	34.5	28	14	16