三大興不銹鋼渦流式泵浦

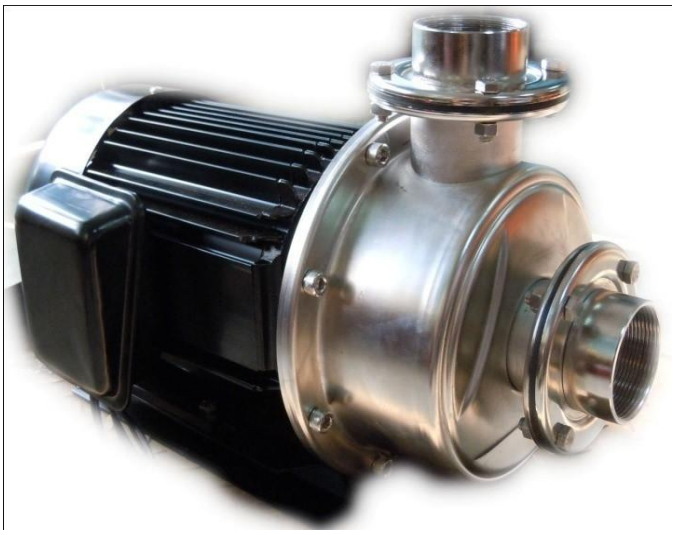

特點: 採雙段式葉輪，壓力大、水量多。離心式設計，噪音低。

適用範圍: 高樓、公寓、住宅、工廠、地下室、學校、工事給水、地下水、山坡地送水、農業灌溉等等。

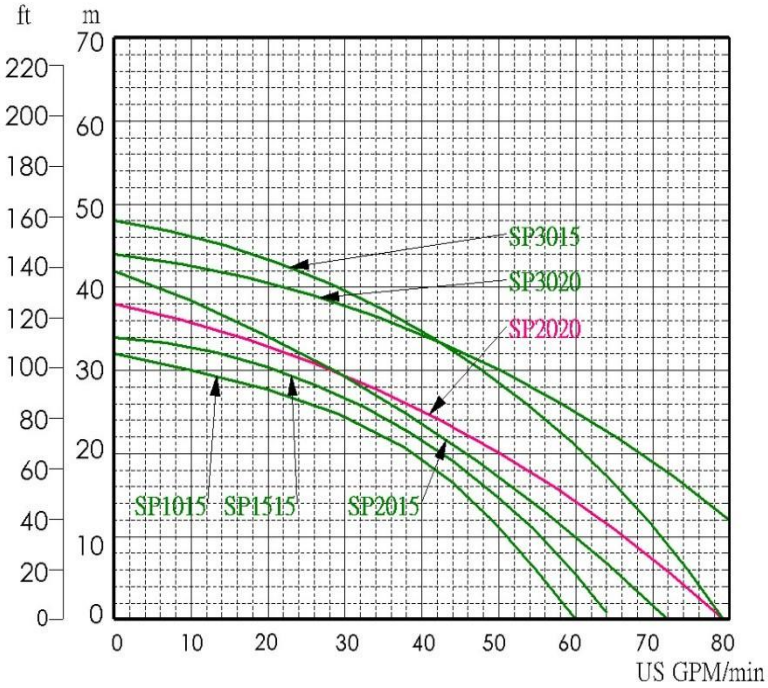

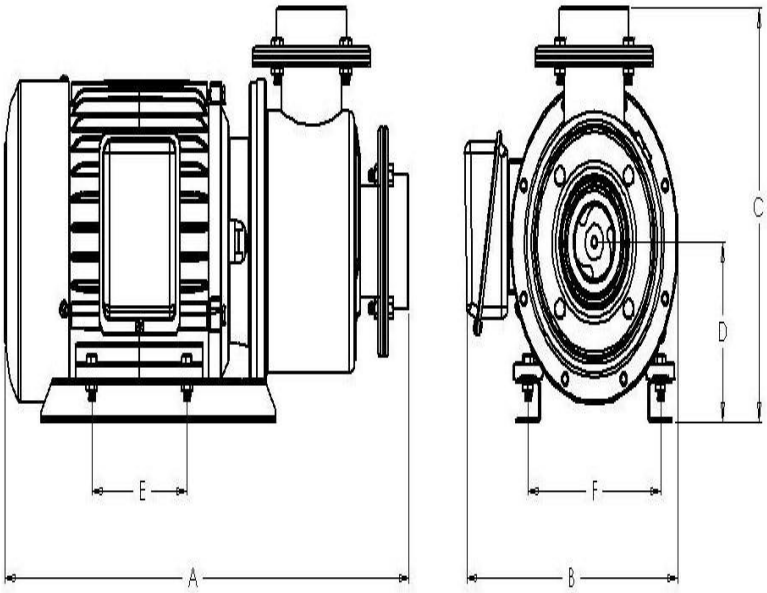

型號 (TYPE)	馬力 (HP)	出入口徑 (Inch)	極數 (P)	相數 (PH)	電壓 (VOLT)	最高揚程 (M)	最大水量 (Max/GPM)
SPS1015	1	2"	2P	1 3	220 220/380	30	66
SPS1515	1.5	2"	2P	1	220	35	66
SPS2020	2	2"	2P	1 3	220 220/380	38	80
SPS3020	3	2"	2P	1 3	220 220/380	48	90